Pro-Tech TOOLS

Ridicator motor și cutie de viteze 500kg



Instrucțiuni de utilizare

Traducerea instrucțiunilor originale





Vă rugăm să citiți cu atenție aceste instrucțiuni de înainte de prima utilizare. Este responsabilitatea utilizatorului să se familiarizeze cu toate instrucțiunile necesare pentru utilizarea și funcționarea în siguranță și să înțeleagă toate riscurile care pot apărea în timpul utilizării echipamentului.

AVERTISMENT !!!

Prima punere în funcțiune a acestui dispozitiv este un pas legal în sensul prezentelor instrucțiuni, prin care utilizatorul recunoaște în mod liber și fără constrângere că a citit cu atenție aceste instrucțiuni, a înțeles semnificația lor și s-a familiarizat cu toate implicațiile lor.

Cricul hidraulic de lucru pentru transmisii este un dispozitiv foarte util pentru demontarea și asamblarea transmisiilor vehiculelor, precum și a componentelor suspensiei, amortizoarelor, amortizoarelor de zgomot, silentblock-urilor motorului etc.

Desemnare

Palanul este proiectat pentru ridicare și nu poate fi utilizat în alte scopuri. Înainte de utilizare, aflați greutatea încărcăturii care urmează să fie ridicată, aceasta nu trebuie să depășească capacitatea maximă de ridicare a palanului. Palanul trebuie plasat în centrul de greutate al obiectului care urmează să fie ridicat și așezat pe o suprafață dură și plană. Asigurați sarcina ridicată împotriva deplasării, de exemplu, acționați frâna de mână a mașinii și susțineți roțile.

Reguli de siguranță

- Înainte de a utiliza troliul, verificați dacă acesta poate fi reparat. Reparați sau înlocuiți piesele deteriorate. Asigurați-vă că utilizați numai piese originale sau echivalente exacte ale acestora.

- Așezați cricul pe o suprafață plană și fermă, de preferință betonată.

- Mențineți locul de muncă curat și asigurați-vă că este bine iluminat.

- Înainte de utilizare, asigurați-vă că greutatea și dimensiunile cutiei de viteze nu depășesc capacitatea de ridicare a palanului.

- Înainte de utilizare, asigurați-vă că înălțimea cricului este setată la nivelul corect.

- Nimeni nu trebuie să se afle la fața locului, cu excepția persoanei care manevrează troliul.

- Înainte de a muta sau transporta cricul cu sau fără încărcătură, asigurați-vă că șaua este complet coborâtă, curată, uscată și fără urme de ulei.

- că subsolul este stabil. În plus, purtați încălțăminte antiderapantă.

- Este interzis să purtați cravate, ceasuri, inele și alte bijuterii atunci când lucrați cu palanul.

- **ATENȚIE! ÎNAINTE DE RIDICARE, ASIGURAȚI-VĂ CĂ ÎNCĂRCĂTURA ESTE POZIȚIONATĂ DREPT ȘI CENTRATĂ PE ȘA ȘI ESTE BINE FIXATĂ.**

- Viteza de coborâre a încărcăturii variază în funcție de greutatea și dimensiunile acesteia.

- Dacă auziți zgomote "ciudate" în timpul lucrului, opriți imediat utilizarea palanului.

- NU utilizați dispozitivul de ridicare dacă vreo piesă este deteriorată.

- NU utilizați dispozitivul de ridicare dacă sarcina este mai grea decât capacitatea de încărcare a dispozitivului de ridicare.

- NU ridicați sau coborâți șaua de ridicare în timp ce cricul este poziționat sub transmisie.

- NU folosiți palanul cu sau fără încărcătură și cu șaua ridicată.

- NU lăsați cricul să fie expus la ploaie sau umezeală.

- NU utilizați dispozitivul de ridicare dacă sunteți obosit, sub influența drogurilor, alcoolului sau a altor substanțe.

- NU utilizați palanul ca instrument de ridicare și susținere a sau ca instrument de susținere a încărcăturii.

- NU utilizați cricul în niciun alt scop decât demontarea, transportul sau instalarea transmisiei.

- NU modificați cricul în niciun fel. Orice modificare a cricului efectuată de utilizator anulează garanția!

- NU reglați supapa de siguranță.

- NU îndepărtați etichetele autocolante de pe mufă. Dacă etichetele sunt ilizibile, înlocuiți-le cu unele noi.

Instalare

Despachetați produsul și verificați dacă este complet. Dacă există piese deteriorate sau lipsă, contactați furnizorul.

1. Montați roțile.
2. Înșurubați picioarele la baza cricului și verificați dacă poziția cricului este stabilă și nivelată, apoi strângeți șuruburile de pe picioarele cricului.
3. Așezați șaua pe stâlp.

Instrucțiuni de utilizare

ATENȚIE! ÎNAINTE DE UTILIZARE, ASIGURAȚI-VĂ CĂ GREUTATEA ȘI DIMENSIUNILE ÎNCĂRCĂTURII NU DEPĂȘESC CAPACITATEA DE RIDICARE A PALANULUI.

1. POZIȚIONAREA CRICULUI SUB SARCINĂ

- că vehiculul din care urmează să fie demontată cutia de viteze este corect poziționat, ridicat și fixat.
- că nu există persoane sub sau în jurul vehiculului.
- Asigurați-vă că șaua este în cea mai joasă. Cu ajutorul mânerului, deplasați cricul și poziționați-l central sub cutia de viteze.
- Ridicați șaua prin apăsarea .
- Când șaua se află chiar sub cutia de viteze, aliniați-o astfel încât centrul de greutate al cutiei de viteze și al șeii să fie aliniat.

2. SCĂDEREA ÎNCĂRCĂTURII

- Notă: Înainte de ridicare, coborâre, transport, asigurați-vă că încărcătura este stabilă, centrată pe șa și fixată pe aceasta.
- Rotiți încet supapa în sensul invers acelor de ceasornic și coborâți ușor șaua la înălțimea minimă înainte de transport.

- NOTĂ: Viteza de coborâre este controlată de o supapă de siguranță - cu cât supapa este deșurubată mai repede, cu atât mai repede coboară palanul.

3. TRANSPORT DE MARFĂ

- Înainte de a transporta încărcătura, asigurați-vă că șaua este coborâtă complet și că încărcătura este fixată.
- Transportați încărcătura pe o suprafață plană și fermă, de preferință betonată.
- Urmăriți îndeaproape încărcătura în timpul transportului.
- Atunci când ridicați încărcătura, că nimeni nu se apropie de dispozitivul de ridicare.

4. REASAMBLAREA CUTIEI DE VITEZE

Pentru a transporta încărcătura, aceasta trebuie plasată înapoi sub vehicul și ridicată, inversând pașii de mai sus.

Întreținere

- Atunci când cricul nu este utilizat, șaua trebuie să fie în cea mai joasă.
- Curățați cricul, îndepărtați orice pete de grăsime. Lubrifiați toate piesele mobile cu ulei.
- Cilindrul este sigilat și nu poate fi accesat. Pentru repararea sau înlocuirea cilindrului, contactați departamentul de service.
- Înainte de fiecare utilizare, verificați dacă troliul are deteriorate.
- Verificați periodic dacă pistonul și tija pistonului pompei sunt ruginite.

- Curățați părțile exterioare cu o cârpă curată umezită în ulei.

PROBLEMĂ	CAUZA POSIBILĂ	SOLUȚIE
Cricul nu se ridică	1. Lipsă de ulei hidraulic, supapă de aspirație sau de presiune deteriorată. 2. Supapa de golire este deschisă.	1. Serviciul de contact. 2. Închideți supapa de golire.
Palanul se ridică doar până la jumătate	Prea puțin sau prea mult ulei hidraulic.	Verificați uleiul. Contactați service-ul.
Sarcina ridicată nu se menține	Supape carcasă deteriorate.	Serviciul de contact.
Ascensorul se ridică rău	Carcasa bolțului pistonului deteriorată / tija pistonului /.	Serviciul de contact.

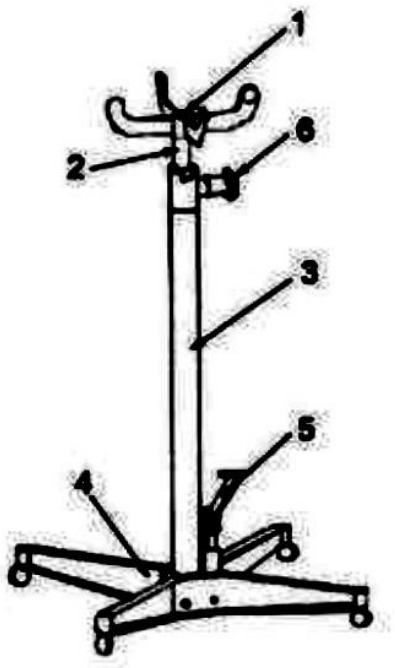

1. **Șa**
2. **Piston**
3. **Cilindru hidraulic**
4. **Stand cu roți**
5. **Pedală de pompare**
6. **Supapă de scurgere**

Date tehnice:

Capacitate de încărcare: 500 kg
Înălțime minimă: 1050 mm
Înălțime maximă: 1820 mm
Înălțime de ridicare: 770 mm
Schimb cu patru roți metalice
Greutate: 30 kg